NEOLOC
LOCATION MATÉRIELS FERROVIAIRES

NACELLE
SKYRAILER 400 C14



Moteur thermique : KUBOTA V2403-M-EU35.

Puissance du moteur thermique : 33,6 kW à 2 400 tr/min.

Carburant : gazole non routier (GNR) ou gazole routier.

Niveau de puissance acoustique garanti (LWA) : 100 dB.

Masse totale de l'engin sans option (modèle standard) : 11 450 kg.

Masse totale de l'engin avec option : 11 450 kg + masse additionnelle par option.

Hauteur hors tout (modèle standard) : 2 669 mm.

Vitesse maximale sur voie : 16 km/h.

Vitesse maximale sur voie avec la nacelle déployée : 5 km/h.

Vitesse maximale de remorquage : 17 km/h.

Vitesse maximale sur chenilles : 1,5 km/h.

Distance de freinage sur voie : en moins de 18 m et sans glissement.

Rampe maximale franchissable sur voie : 400/00.

Dévers maximal d'utilisation sur voie : 200 mm.

Pente maximale franchissable sur chenilles : 45 %.

Dévers maximal de travail sur chenilles : 4°.

Dévers maximal en déplacement sur chenilles : 30%.

Nombre maximal de personnes autorisé sur l'engin : 3 .

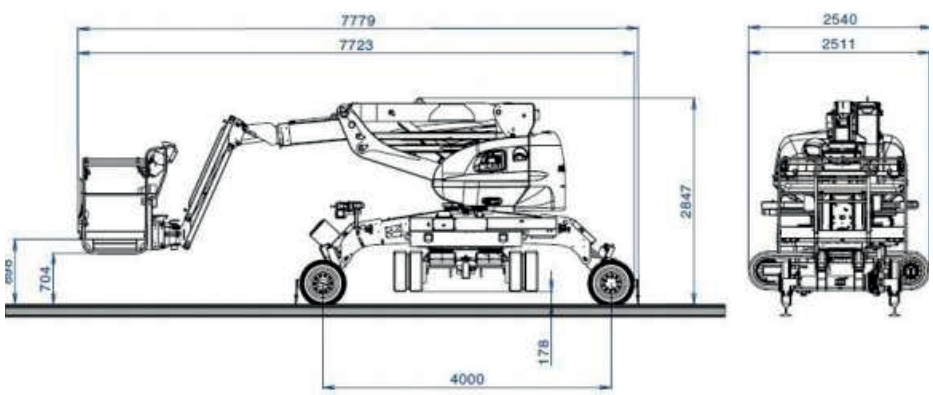

NEOLOC
LOCATION MATÉRIELS FERROVIAIRES

NACELLE
SKYRAILER 400 C14

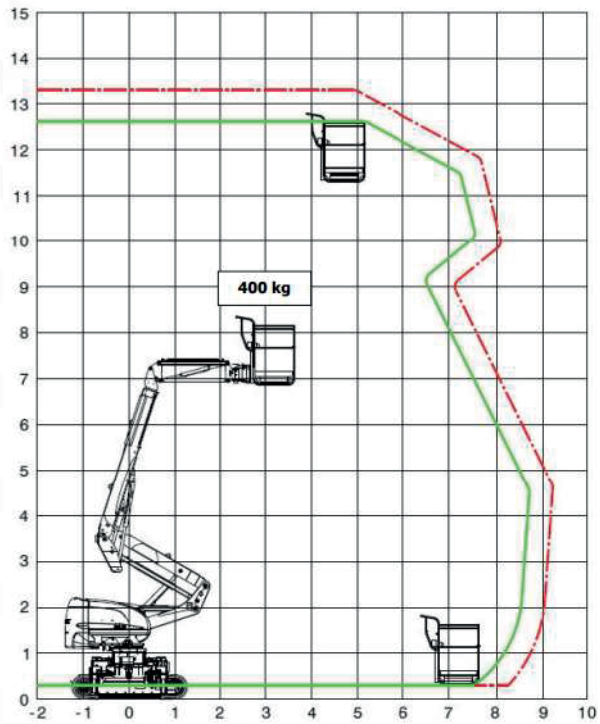

Dimensions du panier : 1,79 m x 0,9 m.

Charge utile maximale : 400 kg.

Nombre maximal de personnes : 3.

Vitesse maximale du vent autorisée pour son utilisation : 12,5 m/s (45 km/h).

Hauteur de levage maximale : 13,7 m/dessus des rails.

Portée maximale : 8,5 m/axe de la voie.

Dévers maximal d'utilisation sur voie : 200 mm.

Pente maximale franchissable sur chenilles : 45 %.

Dévers maximal de travail sur chenilles : 4°.

Dévers maximal en déplacement sur chenilles : 30%.

Nombre maximal de personnes autorisé sur l'engin : 3.

« Même hauteur de travail sur chenilles que sur lorry »

